轻型汽车混合动力车环保信息

信息公开编号:CN QH G6 Z2 0788000007 000035

点此查看相关变更、更正情况

广汽丰田汽车有限公司声明：本企业依据《中华人民共和国大气污染防治法》和生态环境部相关规定公开机动车环保信息，本企业对公开的所有内容的真实性、准确性、及时性和完整性负责。本企业承诺：我公司型号为GTM7181LHEVJM的轻型不可外接充电混合动力车符合《轻型汽车污染物排放限值及测量方法（中国第六阶段）》（GB 18352.6-2016）b阶段，PN满足6.0×10^{11}个/km，RDE仅监测报告，《汽油车污染物排放限值及测量方法（双怠速法及简易工况法）》（GB 18285）和《汽车加速行驶车外噪声限值及测量方法》（GB 1495）的要求，同时符合相关标准规定的环境保护16万公里耐久性要求。

第一部分 车辆信息

1、车辆型号:	GTM7181LHEVJM
2、商标:	丰田(TOYOTA)
3、汽车分类:	M1
4、排放阶段:	国六
5、车辆识别方法和位置:	识别方法:铭牌;识别位置:车辆副驾驶侧B柱
6、车辆制造商名称:	广汽丰田汽车有限公司
7、生产厂地址:	广州市南沙区黄阁镇市南大道8号 广州市南沙区黄阁镇黄阁东一路6号
8、基准质量:	1510kg

第二部分 检验信息

9、型式检验信息:

依据的标准	检测机构	检测结论
GB 18352.6-2016	中汽研汽车检验中心（天津）有限公司（国家轿车质量检验检测中心）	符合
GB 1495-2002	中汽研汽车检验中心（天津）有限公司（国家轿车质量检验检测中心）	符合

第三部分 污染控制技术信息

10、发动机型号/生产企业:	8ZR/一汽丰田发动机（天津）有限公司
11、电动机型号/生产企业:	1NM/丰田汽车(常熟)零部件有限公司
12、能量储存装置型号/生产企业:	G9280-02020/新中源丰田汽车能源系统有限公司
13、电池容量:	6.5Ah
14、催化转化器型号/生产企业:	前:0T190;后:TM6/前:高丘六和(广州)机械工业有限公司;后:广州双叶汽车部件有限公司
涂层/载体/封装生产企业:	前:单元1:科特拉(无锡)汽车环保科技有限公司;后:单元1:科特拉(无锡)汽车环保科技有限公司/前:单元1:NGK INSULATORS, LTD.; 后:单元1:康宁(上海)有限公司/前:高丘六和(广州)机械工业有限公司;后:广州双叶汽车部件有限公司
15、颗粒捕集器（（CGPF））型号/生产企业:	无
涂层/载体/封装生产企业:	无
16、炭罐型号/生产企业:	77704-02300/爱三(佛山)汽车部件有限公司
17、氧传感器型号/生产企业:	前:89467-02230,后:89465-02450/前/后:无锡电装汽车部品有限公司
18、曲轴箱排放控制装置型号/生产企业:	12204-37060/AISAN INDUSTRY CO., LTD.

19、EGR型号/生产企业:	25620 37150/AISAN INDUSTRY CO., LTD.
20、OBD系统供应商:	TOYOTA MOTOR CORPORATION
21、ECU型号/生产企业:	89666-02680/天津电装电子有限公司
22、变速器型式/档位数:	无级变速(CVT)//
23、消声器型号/生产企业:	主:10T57,副:30Y31/主/副：广州双叶汽车部件有限公司
24、增压器型号/生产企业:	无
25、中冷器型式:	无

第四部分 制造商/进口企业信息

26、法人代表:吴松

27、地址:广州市南沙区黄阁镇市南大道8号

28、联系电话:800-830-8888400-830-8888

本信息内容可访问本公司官方网站(https://www.gac-toyota.com.cn/)查询

附表

	测试质量（kg）	车辆道路载荷系数		
		f0	f1	f2
型式检验样车参数	1560.25	150.7	0.559	0.02713

环保关键零部件	标识
发动机	8ZR/FTET
电动机	1NM/TOYOTA MOTOR(CHANGSHU) WUTO PARIS CO., LTD
能量储存装置	G9280-02020/SINOGY TOYOTA AUTOMOTIVE ENERGY SYSTEM CO., LTD
催化转化器	催化器标识:

<table>
<tr><td></td><td>
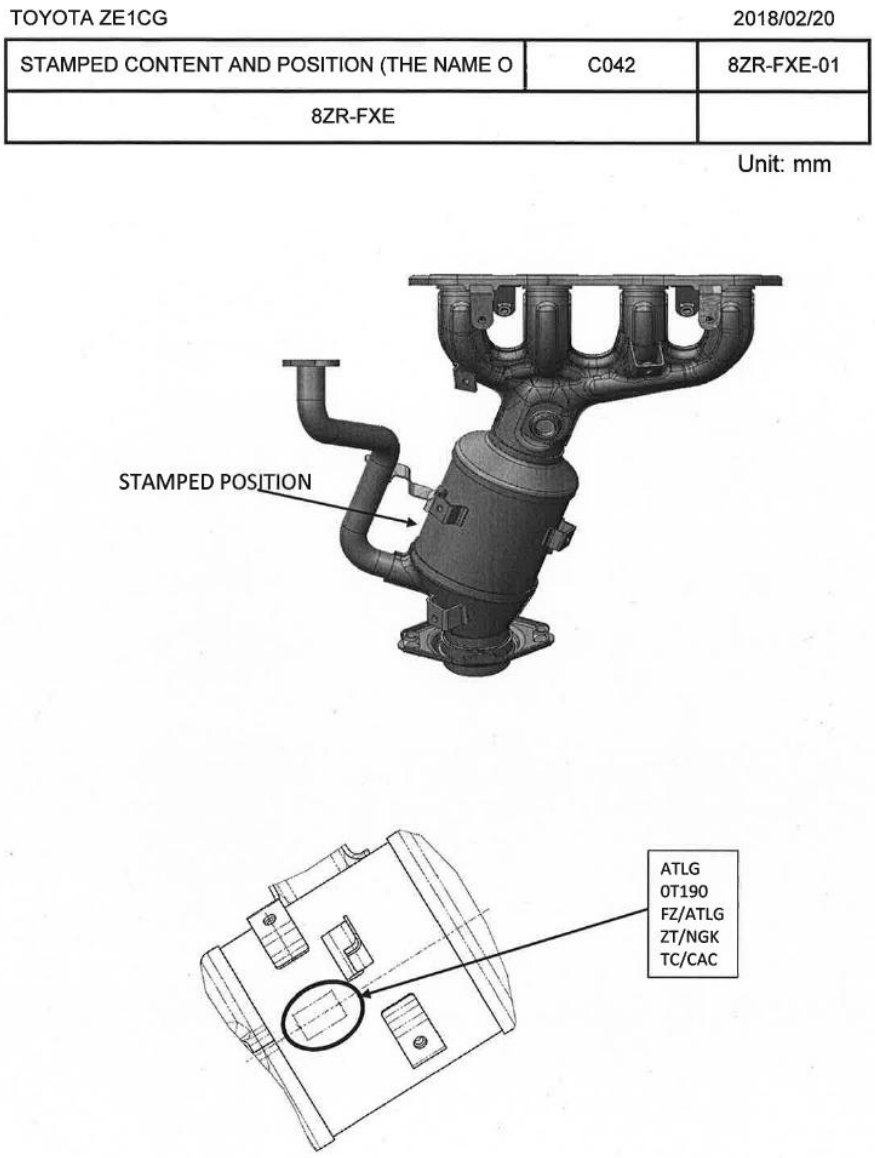

TM6/GFAP
涂层标识:CAC
载体标识:NGK CORNING
封装标识:ATLG GFAP</td></tr>
<tr><td>颗粒捕集器</td><td></td></tr>
<tr><td>EGR</td><td>25620 37150/Aisan</td></tr>
<tr><td>消声器</td><td>10T57/GSC,30Y31/GSC</td></tr>
</table>

炭罐	TOYOTA ZE1CG 2018/07/05 STAMPED CONTENT AND POSITION (THE NAME OF CANISTER MANUF.) C045 02 HV Unit: mm 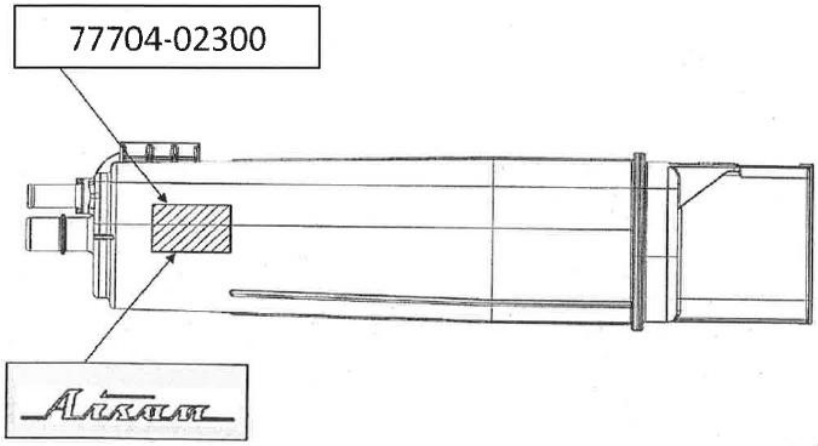
氧传感器	89467-02230/DENSO,89465-02450/DENSO
ECU	89666-02680/DENSO
增压器	

企业名称：广汽丰田汽车有限公司

信息公开时间：2021-11-16 11:11:19

打印本页 关闭